SHARP
プロジェクター

仕 様 書

形 名
XP-X171Q-B
XP-X141Q-B

■製品仕様

形名			XP-X171Q-B	XP-X141Q-B
方式			単板DLP®方式／カラーフィルタ回転による色分離	
表示解像度			4K（3,840×2,400）9,216,000画素 ※1	
パネル	サイズ（アスペクト比）		0.8型DLP®チップ（アスペクト比16：10）	
	画素数 ※2		2,304,000 画素（1920 × 1200 ドット）	
明るさ ※3※4			16,500lm / 17,000lm（センター）（AC200V - 240V） 14,000lm / 14,400lm（センター）（AC100V - 120V）	13,500lm / 13,900lm（センター）
投写レンズ	ズーム／フォーカス		電動ズーム／電動フォーカス	
	投写距離比		投写レンズ仕様（裏面）参照	
	F（Wide-Tele）／f値		投写レンズ仕様（裏面）参照	
	レンズシフト		電動レンズシフト	
光源			レーザーダイオード＋蛍光体	
輝度半減時期（目安）			20,000時間	
画面サイズ（投写距離）			50 ～ 600 型（投写距離はレンズユニットにより異なります）	
色再現性			10 ビット カラープロセッシング（約10 億7000 万色）	
コントラスト比			1300：1（ダイナミックコントラスト オフ時）、3,000,000：1（ダイナミックコントラスト オン時）	
最大表示解像度 ※5		デジタル	3,840×2,400	
走査周波数	水平	デジタル	15 kHz、24 ～ 153 kHz	
	垂直	デジタル	24, 25, 30, 48 Hz、50 ～ 85 Hz、100, 120 Hz	
台形歪み補正機能（水平／垂直） ※6			水平±36度／垂直±36度	
インターフェース		映像入力	HDMI x2 / 12G-SDI IN(BNC) x1 / HDBaseT x1 / DisplayPort x2	
		映像出力	12G-SDI OUT(BNC) x1	
		音声出力	なし	
		コントロール端子	RS-232C IN（D-Sub9ピン）×1、RS-232C OUT（D-Sub9ピン）×1、 リモート端子 IN（ステレオミニジャック）×1、リモート端子 OUT（ステレオミニジャック）×1、 RJ-45×1、12V OUT TRIGGER（ステレオミニジャック）×1	
		USB	USB タイプ A × 1、電源供給 5.0V/2.0A	
スピーカー出力			なし	
使用環境		動作温度／動作湿度	動作温度:0 ～ 45 ℃／動作湿度:20 ～ 80 %（ただし、結露しないこと）	
		保存温度／保存湿度	保存温度: － 10 ～ 60 ℃／保存湿度:20 ～ 80 %（ただし、結露しないこと）	
		動作高度	0～3,000m	
電源			AC 100 ～ 240 V 50/60 Hz	AC 100 V 50/60 Hz
定格入力電流			12.0 A（100 ～ 120 V） 6.0 A（200 ～ 240 V）	10.0 A（100 ～ 120 V）
騒音値 ※7			41dB（エコモード時 39dB）	37dB（エコモード時 35dB）
消費電力	ライトモード	ノーマル時	1,080W（100 ～ 120V）、1,290W（200 ～ 240V）	1,080W
		エコモード時	1,080W（100 ～ 120V）、1,100W（200 ～ 240V）	940 W
	スタンバイモード	ネットワーク有効時	2.0W	
		ネットワーク無効時	0.5W	
外形寸法		突起部含まず	500（幅）× 211（高）× 577（奥行）mm	
		突起部含む	500（幅）× 216（高）× 583（奥行）mm	
質量			29.7 kg（レンズユニット含まず）	29.4 kg（レンズユニット含まず）
梱包状態	寸法		784（幅）× 445（高）× 699（奥行）mm	
	質量		40 kg	
主な付属品			リモコン、単4形アルカリ乾電池（リモコン用）2本、電源コード（2.5m：AC100V国内仕様アース付き、3ピン ※8）、電源コード（【XP-X171Q-Bのみ】2.5m：AC200V国内仕様アース付き、3ピン ※8）、スタッキングホルダー 4個、クイックスタートガイド、重要なお知らせ、保証書	

※1 高解像度の信号入力時、画素を4倍速で垂直・水平方向にシフトさせる技術により、自動で4K高解像度を実現。高精細な映像・画像も、ありのままの美しさで投写が可能。※2 有効画素数は99.99% ※3 別売のレンズユニットXP-61ZLを装着し、基準ライトモードが「ノーマル」で基準ライト調整が「100」、プリセットが「スタンダード」のときの明るさです。ライト調整をすると明るさが低下します。また、プリセットで他のモードを選択すると明るさが多少低下します。※4 JIS X6911：2021データプロジェクターの仕様書様式にそって記載しています。測定方法、測定条件については、附属書Bに基づいています。※4 保証時間ではありません。光源より先に修理・部品交換が必要になる場合があります。※5 表示解像度を超える入力信号では、入力信号そのままの解像度では表示されません。※6 電気的な補正を行っているため、輝度の低下や画質の劣化が現れる場合があります。※7 使用環境（外気温度、使用高度）に応じた冷却ファンの制御により、環境に応じて動作音が大きくなる場合があります。※8 3ピンですので、それに対応したコンセントが必要です。

■外観図

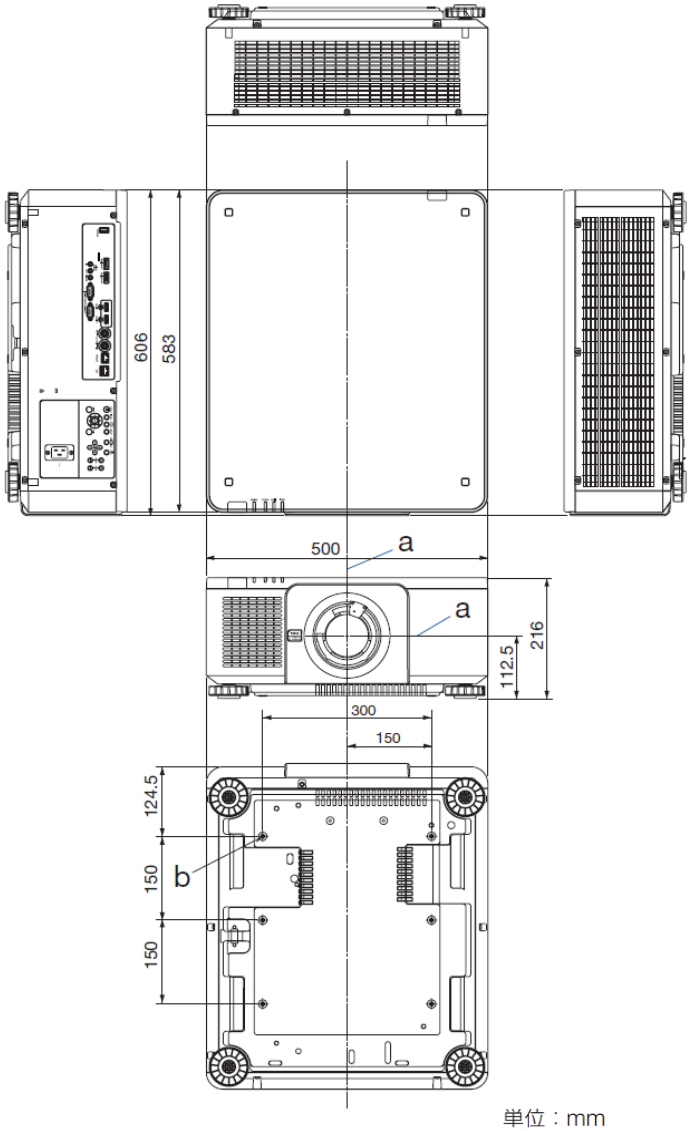

単位：mm

■投写距離とスクリーンサイズ（16：10）

スクリーンサイズ（cm）			レンズユニットの形名と投写距離（m）		
	対角	幅 x 高さ	XP-57UL	XP-58ZL	XP-59ZL
50 型	127.0	107.7 x 67.3	—	—	0.8 ～ 1.1
60 型	152.4	129.2 x 80.8	0.4 ～ 0.4	0.7 ～ 0.9	0.9 ～ 1.4
80 型	203.2	172.3 x 107.7	0.5 ～ 0.6	0.9 ～ 1.3	1.3 ～ 1.9
100 型	254.0	215.4 x 134.6	0.7 ～ 0.7	1.2 ～ 1.6	1.6 ～ 2.4
120 型	304.8	258.5 x 161.5	0.8 ～ 0.9	1.4 ～ 1.9	1.9 ～ 2.9
150 型	381.0	323.1 x 201.9	1.0 ～ 1.1	1.8 ～ 2.4	2.4 ～ 3.6
200 型	508.0	430.8 x 269.2	1.4 ～ 1.5	2.4 ～ 3.3	3.3 ～ 4.8
240 型	609.6	516.9 x 323.1	1.7 ～ 1.8	2.9 ～ 3.9	3.9 ～ 5.8
300 型	762.0	646.2 x 403.9	2.1 ～ 2.2	3.6 ～ 4.9	5.0 ～ 7.3
400 型	1016.0	861.6 x 538.5	2.8 ～ 3.0	4.8 ～ 6.6	6.6 ～ 9.7
500 型	1270.0	1077.0 x 673.1	—	—	8.3 ～ 12.2
600 型	1524.0	1292.3 x 807.7	—	—	—

スクリーンサイズ（cm）			レンズユニットの形名と投写距離（m）		
	対角	幅 x 高さ	XP-60ZL	XP-61ZL	XP-62ZL
50 型	127.0	107.7 x 67.3	1.1 ～ 1.5	1.5 ～ 2.2	2.2 ～ 4.3
60 型	152.4	129.2 x 80.8	1.3 ～ 1.8	1.8 ～ 2.7	2.7 ～ 5.2
80 型	203.2	172.3 x 107.7	1.8 ～ 2.4	2.4 ～ 3.6	3.6 ～ 7.0
100 型	254.0	215.4 x 134.6	2.2 ～ 3.1	3.0 ～ 4.6	4.5 ～ 8.8
120 型	304.8	258.5 x 161.5	2.7 ～ 3.7	3.6 ～ 5.5	5.4 ～ 10.6
150 型	381.0	323.1 x 201.9	3.4 ～ 4.7	4.6 ～ 6.9	6.8 ～ 13.4
200 型	508.0	430.8 x 269.2	4.6 ～ 6.2	6.1 ～ 9.2	9.1 ～ 17.9
240 型	609.6	516.9 x 323.1	5.5 ～ 7.5	7.4 ～ 11.1	10.9 ～ 21.5
300 型	762.0	646.2 x 403.9	6.9 ～ 9.4	9.2 ～ 13.9	13.6 ～ 27.0
400 型	1016.0	861.6 x 538.5	9.3 ～ 12.6	12.3 ～ 18.5	18.2 ～ 36.0
500 型	1270.0	1077.0 x 673.1	11.6 ～ 15.8	15.4 ～ 23.2	22.8 ～ 45.1
600 型	1524.0	1292.3 x 807.7	14.0 ～ 18.9	18.5 ～ 27.9	27.3 ～ 54.2

■レンズシフト調整範囲

デスク / フロント

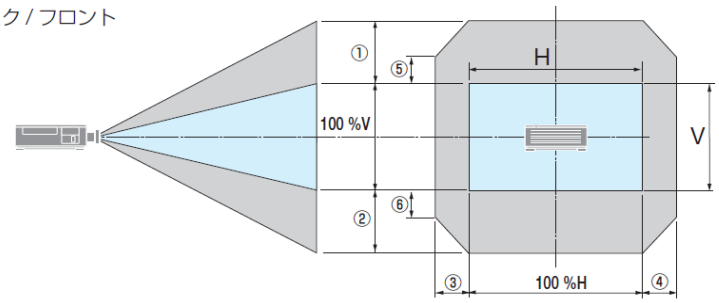

天吊り / フロント

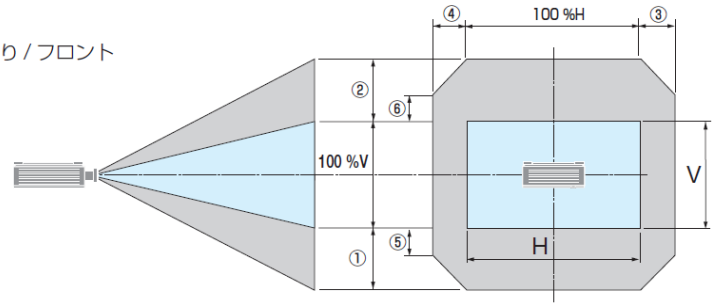

図の番号	XP-57UL	XP-58ZL	XP-59ZL	XP-60ZL	XP-61ZL	XP-62ZL
①②	50%V			60%V		
③④	20%H					
⑤⑥	10%H			25%H		

V：投写画面高さ
H：投写画面幅

・ 仕様および外観は、改良のため予告なく変更することがありますので、あらかじめご了承ください。
・ 会社名、製品名等の固有名詞は各社の商標または登録商標です。